2.6 Wskazówki dotyczące bezpieczeństwa instalacji



⚠ NIEBEZPIECZEŃSTWO

Kontakt z napięciem sieciowym grozi śmiertelnym porażeniem prądem.

- ▶ Przed przystąpieniem do jakichkolwiek prac na instalacji należy odłączyć wtyczkę sieciową **i** ew. wtyczkę akumulatora awaryjnego. Zabezpieczyć bramę przed włączeniem przez osoby niepowołane.
- ▶ Wykonanie podłączeń elektrycznych należy powierzyć wyłącznie wykwalifikowanym elektromonterom.
- ▶ Wymianę uszkodzonego przewodu sieciowego należy zlecić wykwalifikowanemu elektromonterowi.
- ▶ Instalacje elektryczne odbiorcy muszą spełniać wymogi właściwych przepisów ochronnych (230/240 V AC, 50/60 Hz).

UWAGA



Obce napięcie na zaciskach przyłączeniowych

Napięcie zakłócające (230/240 V AC) na zaciskach przyłączeniowych sterowania prowadzi do uszkodzenia układu elektronicznego.

Ułożone razem przewody sterowania i przewody zasilające prowadzą do zakłóceń działania.

- ▶ Przewody sterowania napędu (24 V DC) należy ułożyć w systemie instalacyjnym oddzielonym od przewodów zasilających (230 / 240 V AC).

2.7 Wskazówki dotyczące bezpieczeństwa uruchomienia i eksploatacji

⚠ OSTRZEŻENIE

Niebezpieczeństwo doznania obrażeń z powodu błędnie wybranego typu bramy

- ▶ Patrz wskazówka ostrzegawcza w rozdziale 4.1

Niebezpieczeństwo doznania obrażeń przez dzieci

- ▶ Patrz wskazówka ostrzegawcza w rozdziale 4.1

Niebezpieczeństwo doznania obrażeń podczas pracy bramy

- ▶ Patrz wskazówka ostrzegawcza w rozdziale 11

Niebezpieczeństwo zgniecenia w prowadnicy

- ▶ Patrz wskazówka ostrzegawcza w rozdziale 11

Niebezpieczeństwo skaleczenia o uchwyt liny

- ▶ Patrz wskazówka ostrzegawcza w rozdziale 11

Niebezpieczeństwo skaleczenia wskutek niekontrolowanego uruchomienia bramy w kierunku BRAMA ZAMKNIĘTA w razie pęknięcia zamontowanej sprężyny równoważącej ciężar i odblokowania suwaka.

- ▶ Patrz wskazówka ostrzegawcza w rozdziale 11

Niebezpieczeństwo doznania obrażeń wskutek za szybko zamykającej się bramy

- ▶ Patrz wskazówka ostrzegawcza w rozdziale 11.1.1

2.8 Wskazówki dotyczące bezpiecznego używania nadajnika

⚠ OSTRZEŻENIE

Niebezpieczeństwo skaleczenia podczas zamierzonego lub przypadkowego uruchomienia bramy

- ▶ Patrz wskazówka ostrzegawcza w rozdziale 9

Niebezpieczeństwo wybuchu wskutek zastosowania niewłaściwych baterii

- ▶ Patrz wskazówka ostrzegawcza w rozdziale 9.2

Zagrożenie życia na skutek połknięcia

- ▶ Patrz wskazówka ostrzegawcza w rozdziale 9.2

2.9 Urządzenia ochronne

spełniają wymagania kategorii 2, PL „c" zgodnie z EN ISO 13849-1 i zostały odpowiednio skonstruowane oraz poddane badaniom:

- wewnętrzne ograniczenie siły
- Urządzenia ochronne

⚠ OSTRZEŻENIE

Niebezpieczeństwo skaleczenia wskutek niesprawnych urządzeń zabezpieczających

- ▶ Patrz wskazówka ostrzegawcza w rozdziale 8.2

3 Montaż

3.1 Kontrola bramy / mechanizmu bramy

⚠ NIEBEZPIECZEŃSTWO

Sprężyny wyrównawcze znajdują się pod dużym naprężeniem.

Regulowanie sprężyn lub ich poluzowanie może spowodować poważne obrażenia!

- ▶ Prosimy zaniechać wszelkich prób wymiany, regulacji, naprawy i zmiany usytuowania sprężyn służących do równoważenia ciężaru bramy lub ich obejm. W razie potrzeby wykonanie prac należy zlecać wyłącznie wykwalifikowanemu personelowi!
- ▶ Należy skontrolować cały mechanizm bramy (podpory bramy, przeguby, liny, sprężyny i elementy mocujące) pod kątem zużycia i ewentualnych uszkodzeń, rdzy, korozji lub pęknięć.

Błędy mechanizmu bramy lub nieprawidłowe ustawienie bramy może prowadzić do ciężkich obrażeń!

- ▶ Nie należy korzystać z bramy, która wymaga naprawy lub regulacji!

Konstrukcja napędu bramy garażowej nie jest przeznaczona do eksploatacji w połączeniu z bramami pracującymi z dużym oporem.

Brama musi znajdować się w nienagannym stanie mechanicznym, a ciężar bramy musi być równoważony w stopniu pozwalającym na jej ręczne otwieranie i zamykanie (EN 12604).

- ▶ **Należy stosować się do instrukcji producenta.**

3.2 Wymagane miejsce

▶ Rysunek 1.1a / 1.2b

Przestrzeń między najwyższym punktem biegu bramy a stropem musi wynosić **co najmniej 35 mm** (również przy otwieraniu bramy) i **co najmniej 75 mm** w przypadku bram pod obciążeniem termicznym.

W połączeniu z bramami Hörmann należy przestrzegać wymiarów podanych na odpowiednich ilustracjach (**1.6a**, **1.8b**).

WSKAZÓWKA

Wymiary oznaczone * należy wybierać w przypadku bram pod obciążeniem termicznym. Montaż do stropu nie jest możliwy w przypadku bram pod obciążeniem termicznym (ilustracja **1.6a** -4).

⚠ W przypadku ThermoFrame należy uwzględnić odpowiednie dane montażowe bramy.

Jeśli przestrzeń jest mniejsza, prowadnicę można zamontować także za otwartą bramą, o ile jest dostępna dostateczna ilość miejsca. W takim przypadku należy zastosować przedłużony zabierak, na który trzeba złożyć odrębne zamówienie.

Dopuszcza się zamocowanie napędu w odległości maks. 500 mm od osi bramy. Wyjątek stanowią bramy segmentowe z prowadzeniem wysokim (prowadzenie H). W takim przypadku wymagane jest okucie specjalne.

Zamontować gniazdo do podłączenia elektrycznego w odległości około 500 mm od głowicy napędu.

▶ Należy skontrolować te wymiary.

3.3 Montaż napędu bramy garażowej

⚠ OSTRZEŻENIE

Nieodpowiednie materiały mocujące

mogą spowodować odłączenie się napędu.

▶ Instalator jest zobowiązany sprawdzić dostarczone kołki rozporowe i śruby pod kątem ich przydatności do stosowania w miejscu montażu. Dostarczone elementy montażowe nadają się do zastosowania do betonu (≥ B15), ale nie posiadają atestu nadzoru budowlanego. W razie potrzeby należy zastosować inne materiały montażowe. (Patrz rysunki **1.6a/1.8b/2.4**).

⚠ OSTRZEŻENIE

Zagrożenie życia ze strony liny ręcznej

▶ Usunąć linę ręczną podczas montażu (patrz ilustracja **1.3a**).

⚠ OSTRZEŻENIE

Niebezpieczeństwo skaleczenia wskutek niekontrolowanego uruchomienia bramy

Nieprawidłowy sposób korzystania z napędu i sterowników może wyzwolić niekontrolowany ruch bramy i spowodować przytrzaśnięcie ludzi lub przedmiotów.



▶ Sterowniki należy zamocować na wysokości co najmniej 1,5 m, w miejscu niedostępnym dla dzieci.

▶ Zainstalowane na stałe urządzenia sterujące należy zamontować w miejscu, z którego brama będzie w zasięgu wzroku, ale z daleka od poruszających się elementów.

UWAGA

Pył i opiłki

powstałe podczas wiercenia mogą powodować zakłócenia działania.

▶ Należy przykryć napęd.

Brama segmentowa (rysunek 1a – 1.6a)

▶ W przypadku profilu wzmacniającego nieumieszczonego w osi bramy kątownik zabieraka należy przymocować do najbliższego profilu wzmacniającego z prawej lub lewej strony (ilustracja 1a).

▶ Mechaniczne ryglowanie bramy należy zdemontować w całości (rysunek 1.2a + 1.3a).

▶ Uchwyt mocowany do nadproża i kątownik zabieraka w bramach wyposażonych w środkowe zamknięcie należy mocować w odległości maksymalnie 500 mm od osi bramy (ilustracja 1.5a).

WSKAZÓWKA:

W odróżnieniu od sytuacji przedstawionej na rysunku 1.5a w przypadku bram drewnianych należy stosować wkręty do drewna 5 × 35 z zestawu dołączonego do bramy (otwór Ø 3 mm).

Brama uchylna (rysunek 1b – 1.8b)

▶ Odłączyć mechaniczne ryglowania bramy (rysunek 1.3b, 1.4b, 1.5b). W modelach bram, których nie wymieniono w niniejszej instrukcji, montaż zapadki zamka wykonuje odbiorca.

▶ Uchwyt mocowany do nadproża i kątownik zabieraka w przypadku uchwytu bramy z kutego żelaza należy mocować poza osią bramy (ilustracja 1.6b, 1.7b).

WSKAZÓWKA:

W bramach N80 z wypełnieniem drewnianym do montażu należy wykorzystać dolne otwory w uchwycie mocowanym do nadproża (ilustracja 1.7b).

3.4 Montaż prowadnicy

▶ Rysunek 2 – 3.1b

▶ Nacisnąć zielony przycisk i przesunąć suwak ok. 200 mm w kierunku środka szyny. Tej czynności nie można wykonać po zamontowaniu ograniczników krańcowych i napędu. (Ilustracja 2.1)

▶ W przypadku dzielonych szyn zaleca się stosowanie 2. zawieszenia (wchodzi w skład wyposażenia). (Ilustracja 2.4)

▶ Zwrócić uwagę na kierunek montażowy zabieraka bramy w zależności od prowadzenia i typu bramy. (Rysunek 3a – 3.1b)

WSKAZÓWKA

W zależności od danego zastosowania w napędach bram garażowych należy stosować wyłącznie zalecane przez nas prowadnice (patrz informacja o produkcie)!

3.5 Ustalanie położeń krańcowych bramy

1. Pociągnąć za linkę odryglowania mechanicznego. (Ilustracja 4)
2. Zamontować ogranicznik krańcowy dla położenia Brama OTWARTA między suwakiem a napędem. (Ilustracja 5.1)
3. Zamontować ogranicznik krańcowy dla położenia Brama ZAMKNIĘTA między suwakiem a bramą. (Ilustracja 5.2)
4. Nacisnąć zielony przełącznik na suwaku. (Ilustracja 6)
5. Bramę przemieścić do momentu, w którym suwak zostanie wprzęgnięty w zamek pasa.

3.6 Montaż głowicy napędu

▶ Zamontować głowicę napędu i obudowę lampy (rysunek 7). Pokrywa komory z przyłączami musi być skierowana w stronę garażu.

3.7 odryglowanie awaryjne

▶ Ilustracje 8 – 9b

Uchwyt liny służący do mechanicznego odryglowania należy zamocować na wysokości nie większej niż 1,8 m nad posadzką garażu. W zależności od wysokości bramy garażowej odbiorca powinien w razie potrzeby wykonać przedłużenie liny.

▶ Przy wykonywaniu przedłużenia należy zwrócić uwagę, aby lina nie zahaczała o system bagażników dachowych lub inne wystające elementy pojazdu lub bramy.

W garażach bez 2. wejścia należy przewidzieć od zewnątrz mechaniczne odryglowanie awaryjne. Odryglowanie awaryjne zapobiega ewentualnemu zatrzaśnięciu się w garażu w razie awarii zasilania. Odryglowanie awaryjne należy zamówić oddzielnie.

▶ Raz w miesiącu kontrolować sprawność działania odryglowania awaryjnego.

4 Uruchomienie

▶ Przed uruchomieniem prosimy przeczytać i przestrzegać wskazówek dotyczących bezpieczeństwa podanych w rozdziale 4.1, 8.2, 11 i .11.1.1

W trakcie biegów programujących napęd jest dostrajany do bramy. W tym czasie następuje automatyczne zaprogramowanie długości drogi przebiegu bramy, siły wymaganej do otwierania i zamykania oraz podłączonego urządzenia ochronnego i zapisanie tych danych w sposób zabezpieczony przed zanikiem napięcia. Te dane obowiązują tylko dla konkretnej bramy.

WSKAZÓWKI

- Nadajnik musi być gotowy do pracy.
- Suwak musi być wprzęgnięty.
- Należy stosować się do instrukcji nadajnika.
- Po zaprogramowaniu drogi przesuwu napęd przechodzi w tryb pracy w zwolnionym tempie.

Oświetlenie napędu:

Jeżeli napęd nie jest zaprogramowany, oświetlenie napędu świeci się przez **120** sekund po podłączeniu do zasilania.

4.1 Programowanie napędu

⚠ OSTRZEŻENIE

Niebezpieczeństwo doznania obrażeń z powodu błędnie wybranego typu bramy

Błędne działanie bramy może skutkować doznaniem **obrażeń**.

▶ Należy wybrać *tylko* menu odpowiadające zainstalowanej bramie.

⚠ OSTRZEŻENIE

Niebezpieczeństwo doznania obrażeń przez dzieci

Błędne działanie bramy podczas uruchamiania może skutkować doznaniem **obrażeń**.

▶ W pobliżu bramy podczas jej uruchamiania nie powinny znajdować się dzieci.

W celu zaprogramowania napędu:

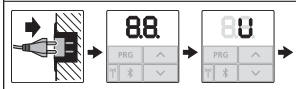

1. Włożyć wtyczkę sieciową.
   Na wyświetlaczu
   – przez 1 sekundę świeci się 8.8.,
   – następnie cały czas świeci się U.
2. Nacisnąć przycisk ^ lub v i wybrać dostępny typ bramy.



Brama segmentowa



Brama uchylna: brama wychylająca się na zewnątrz



Boczna brama segmentowa



Brama uchylna: brama wychylająca się do wewnątrz



Garażowa brama podsufitowa



Brama uchylna Canopy: brama wychylająca się do wewnątrz



Brama segmentowa ze składanymi obejmami rolek



Garażowa brama skrzydłowa



Przemysłowa brama segmentowa

3. Nacisnąć przycisk PRG.
   – **Wyświetla się** L.



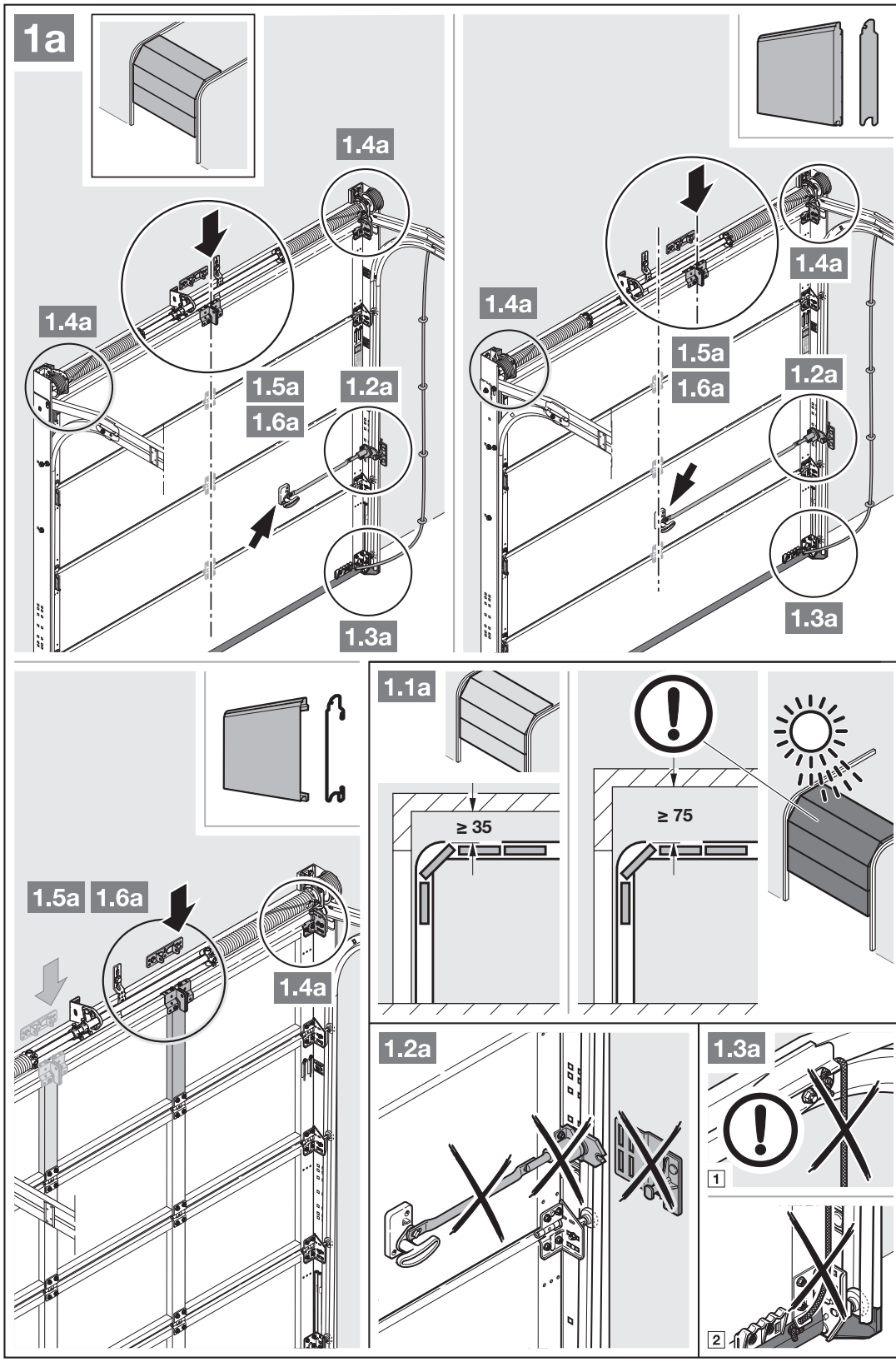
1a
1.4a
1.4a
1.5a
1.6a
1.2a
1.3a
1.4a
1.4a
1.5a
1.6a
1.2a
1.3a
1.1a
≥ 35
≥ 75
1.5a
1.6a
1.4a
1.2a
1.3a
1
2

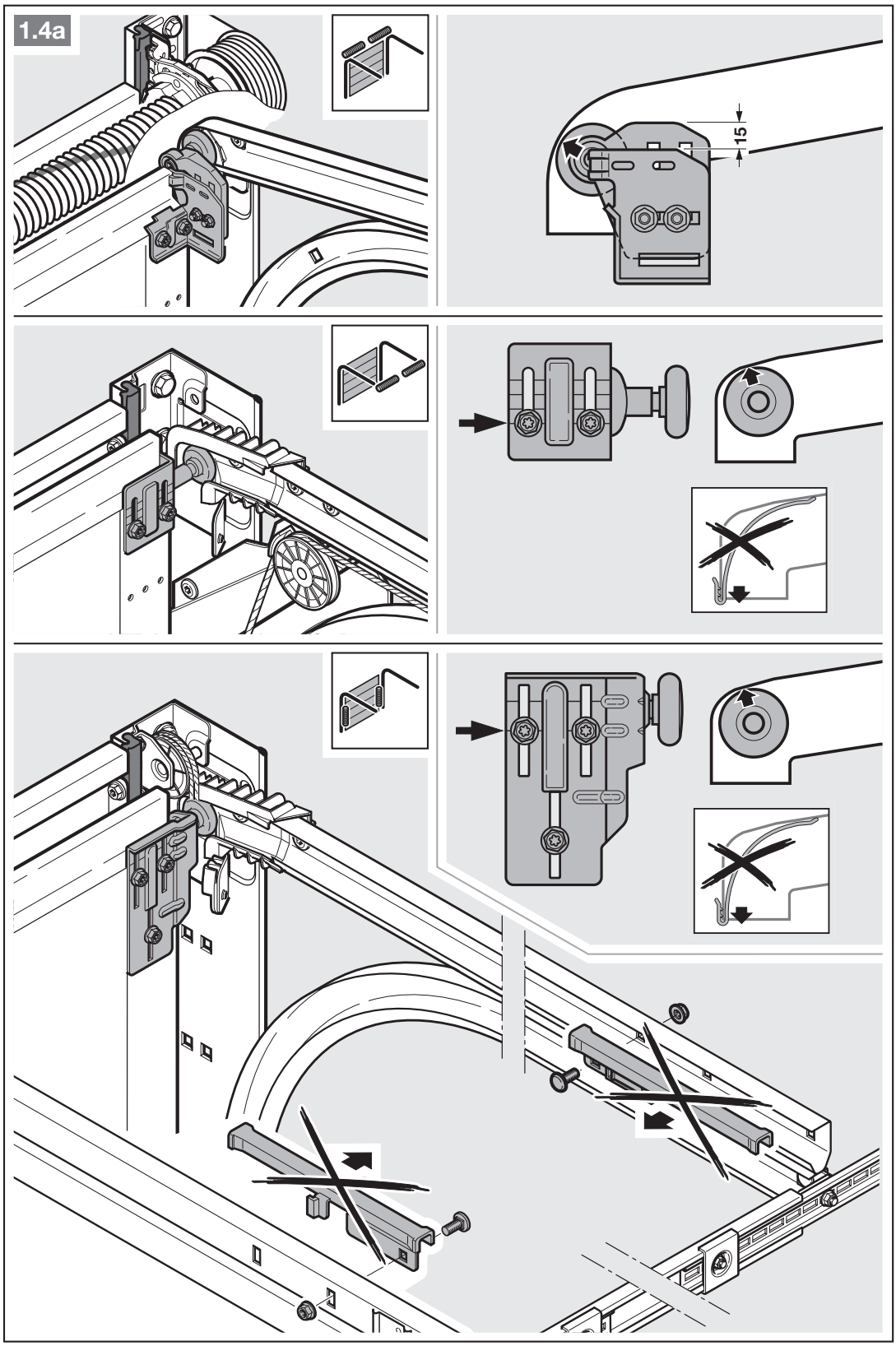
1.4a
15

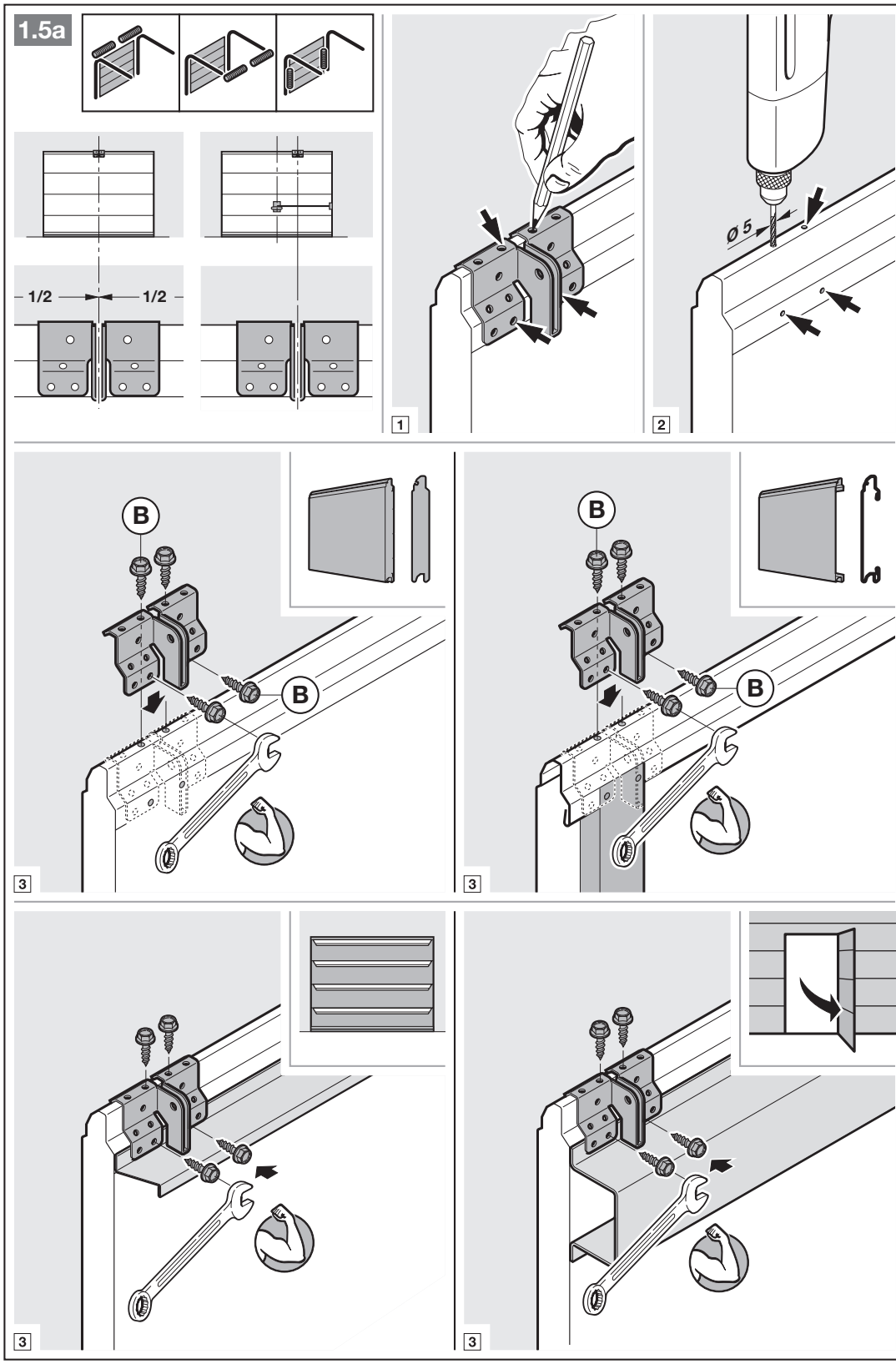
1.5a
1/2
1/2
Ø 5
B
B
B
B
1
2
3
3
3
3

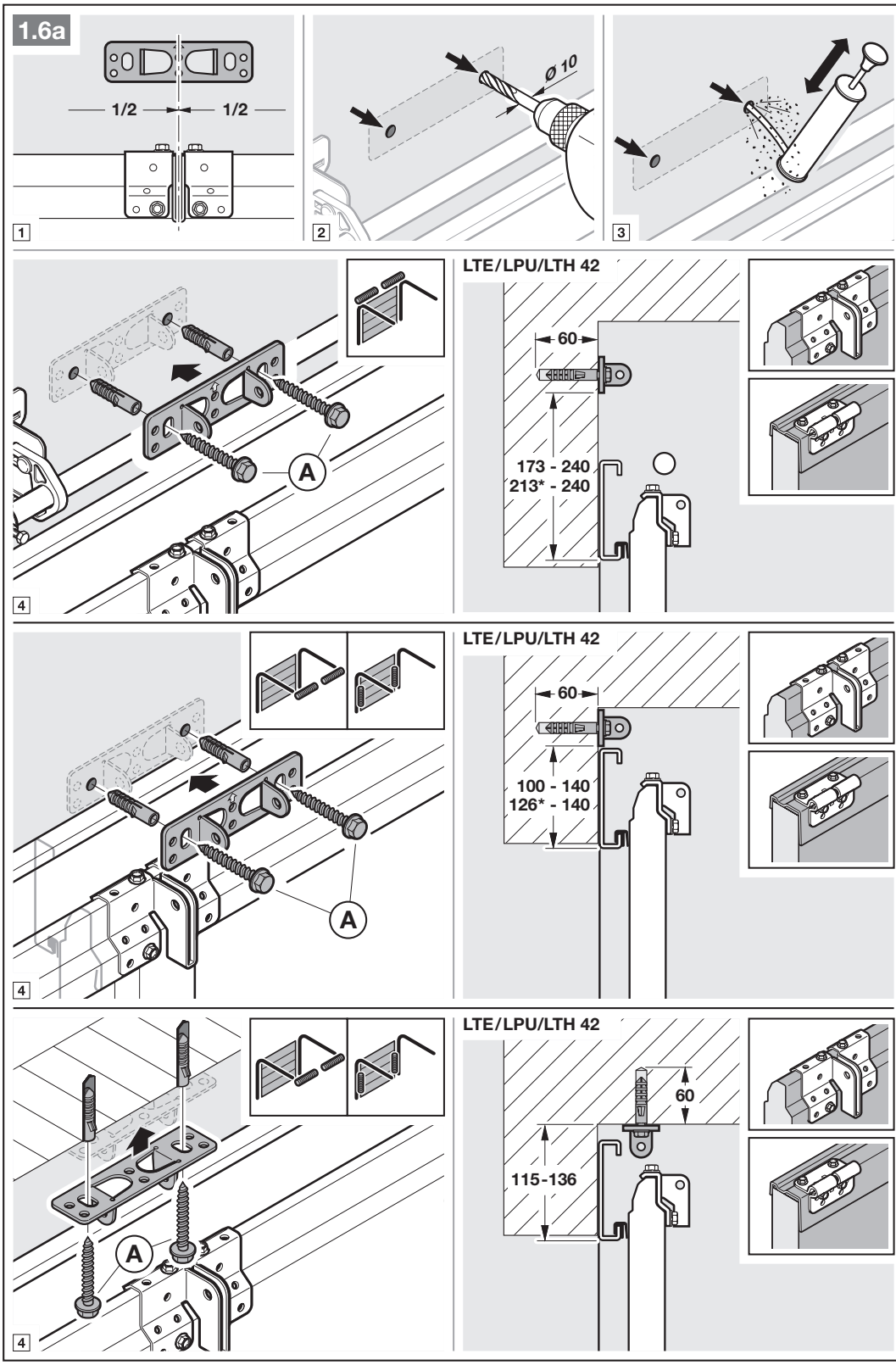

* - see notice in chapter 3.2

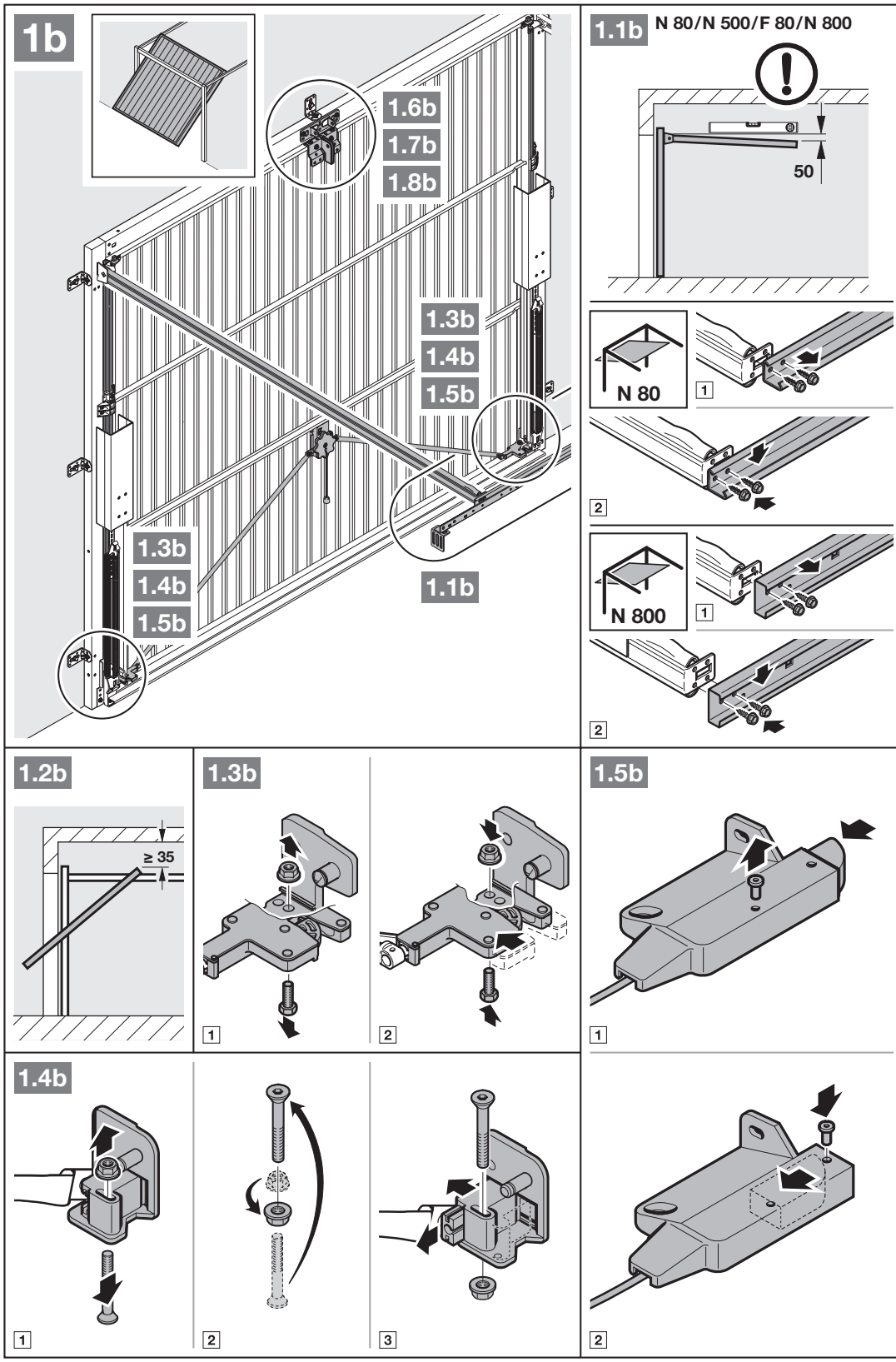
1b
1.6b
1.7b
1.8b
1.3b
1.4b
1.5b
1.1b
1.1b
N 80/N 500/F 80/N 800
50
N 80
N 800
1
2
1.2b
≥ 35
1.3b
1
2
1.5b
1
1.4b
1
2
3
2

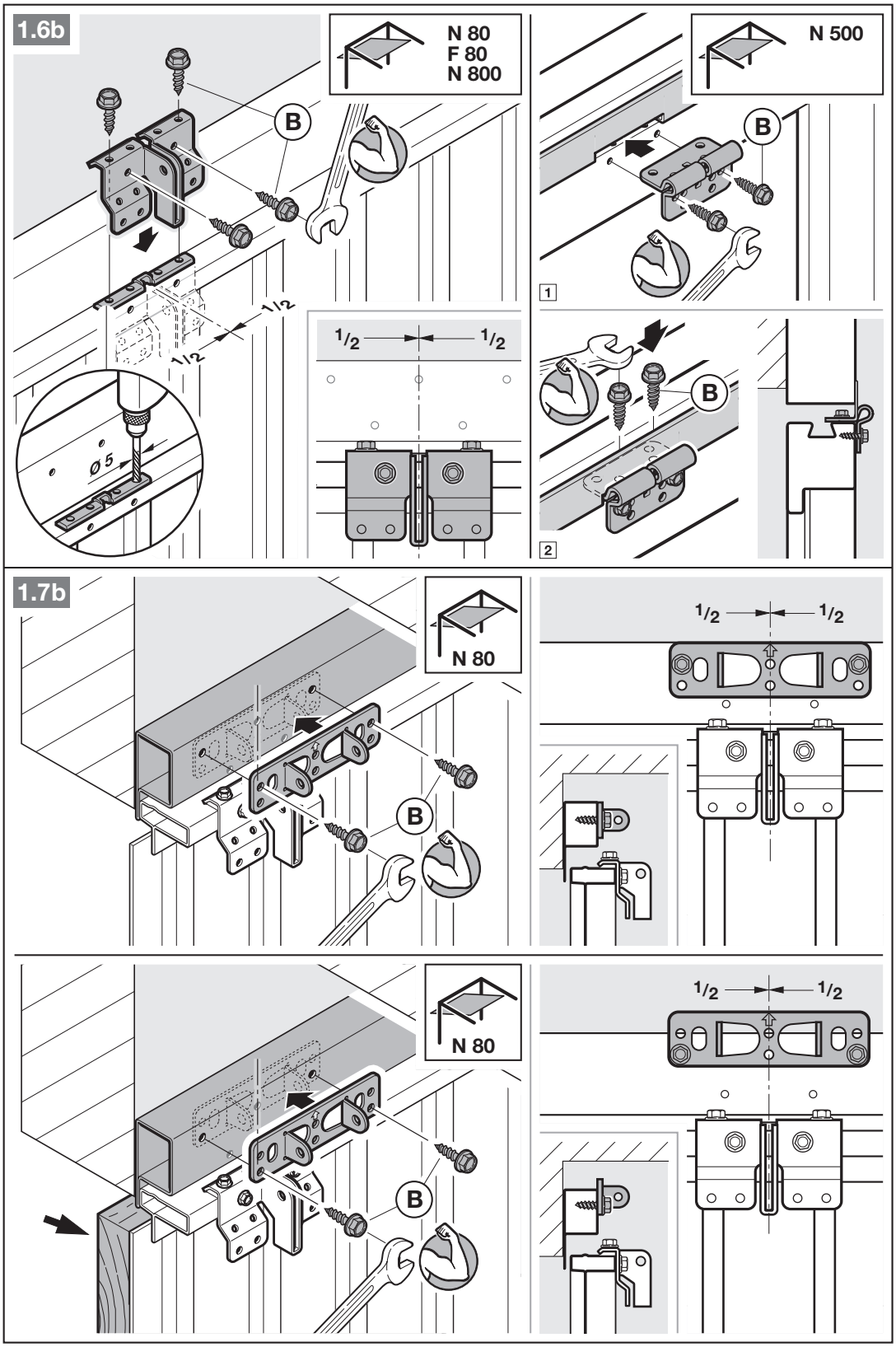
1.6b
N 80
F 80
N 800
B
1½
1½
Ø 5
½
½
N 500
B
1
B
2
1.7b
N 80
B
½
½
N 80
B
½
½

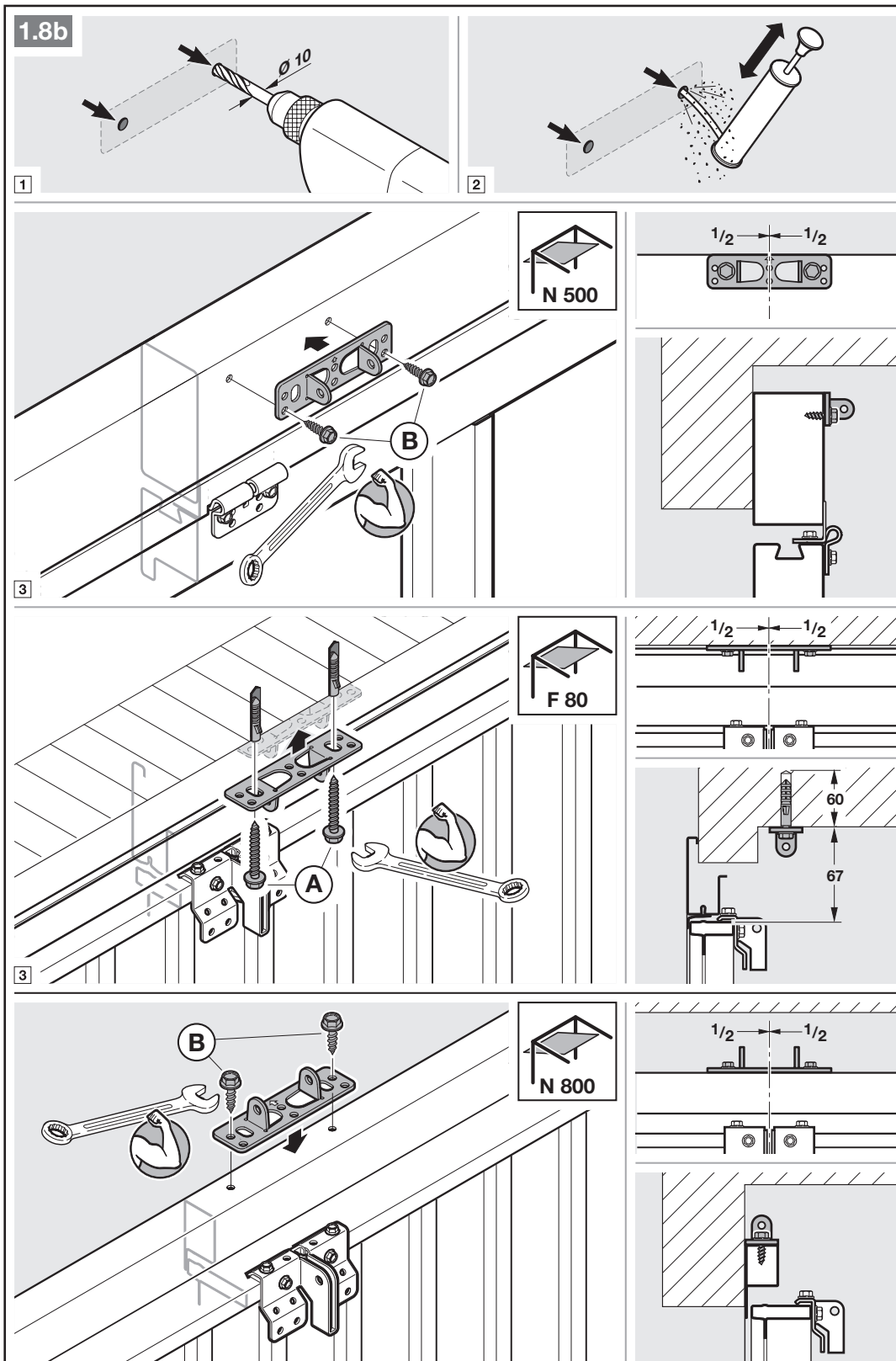
1.8b
Ø 10
1
2
N 500
B
3
1/2
1/2
F 80
A
3
1/2
1/2
60
67
B
N 800
1/2
1/2

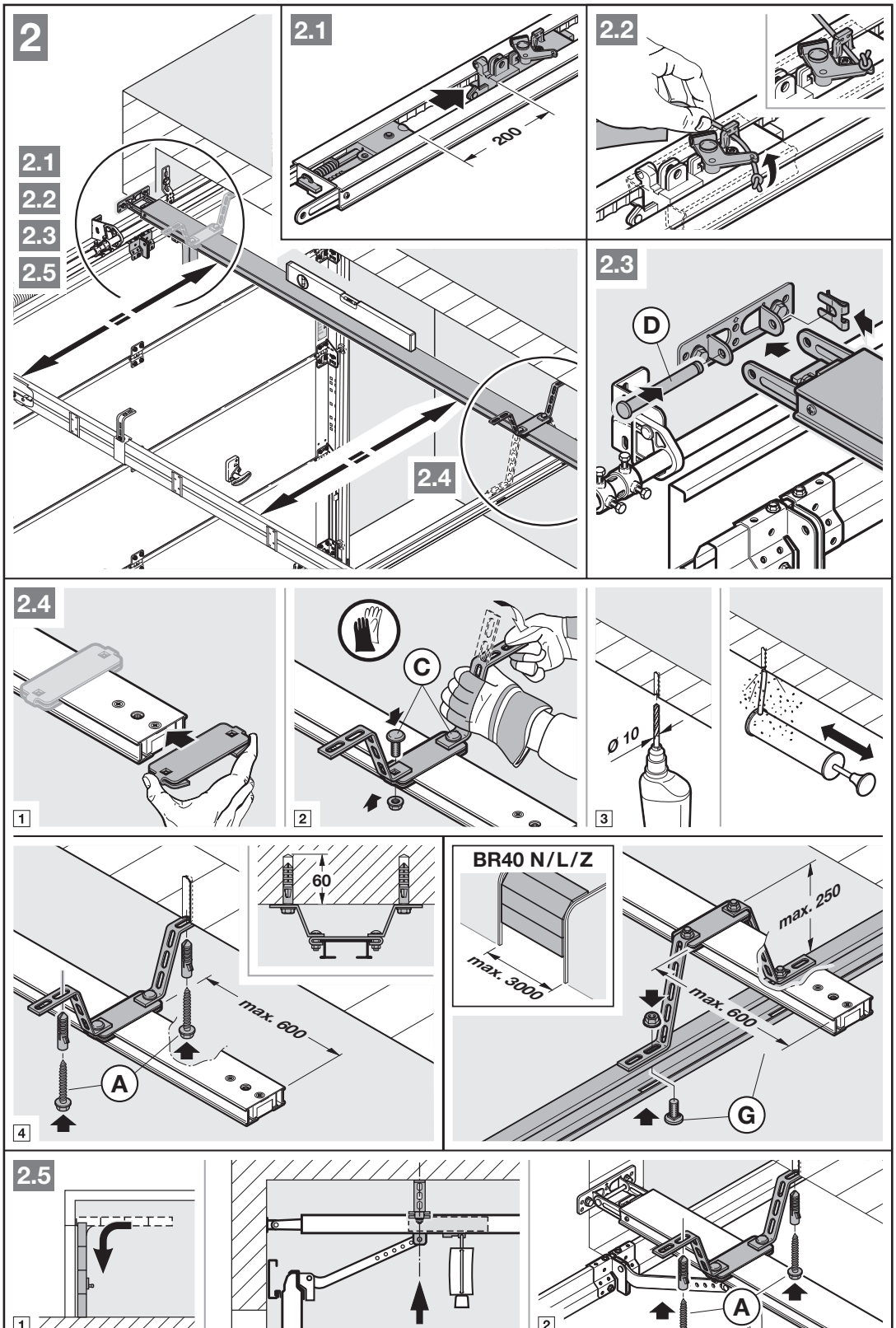
2
2.1
2.2
2.3
2.5
2.4
200
D
C
Ø 10
1
2
3
60
max. 600
A
4
BR40 N/L/Z
max. 3000
max. 250
max. 600
G
2.5
1
2
A

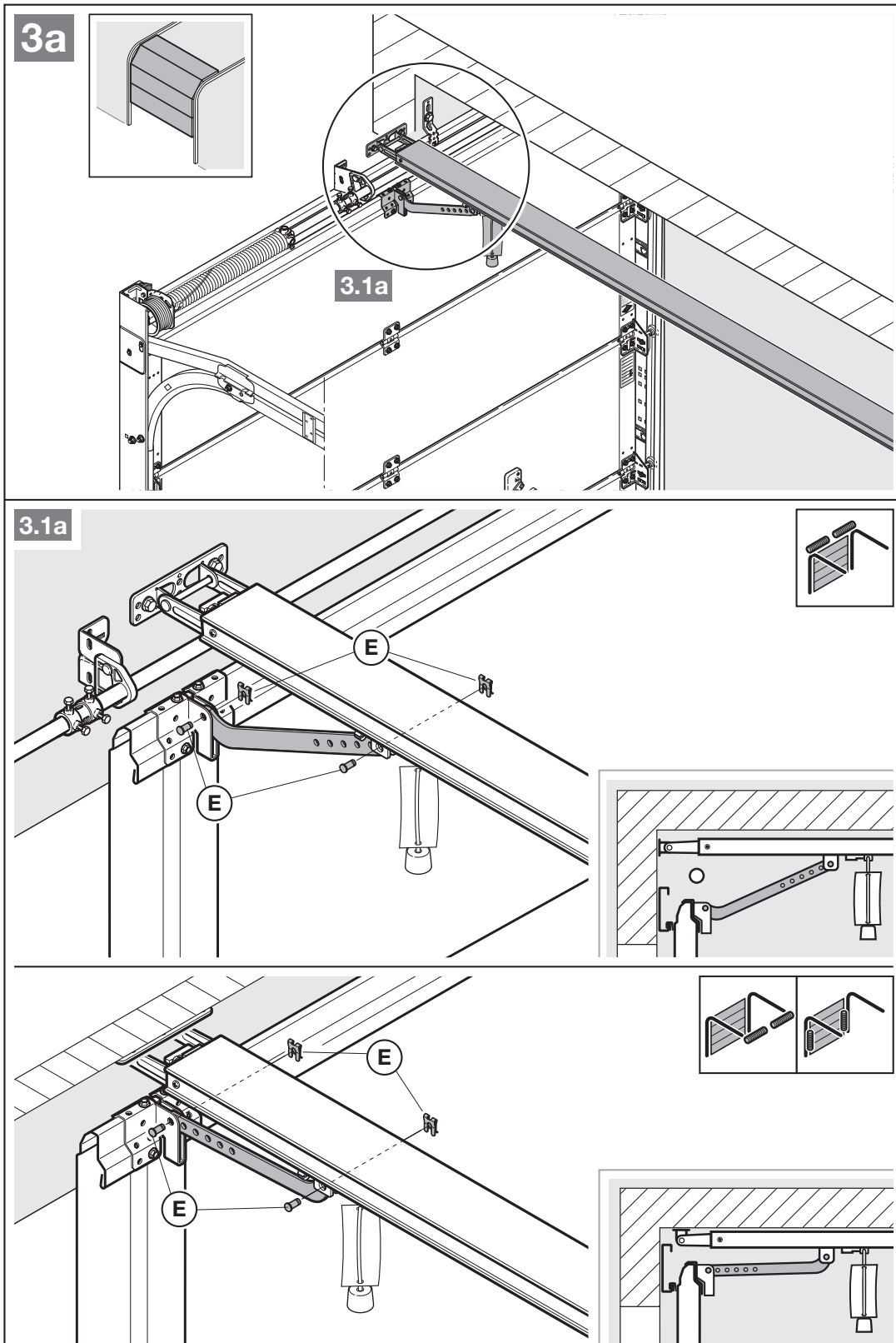
3a
3.1a
3.1a
E
E
E
E

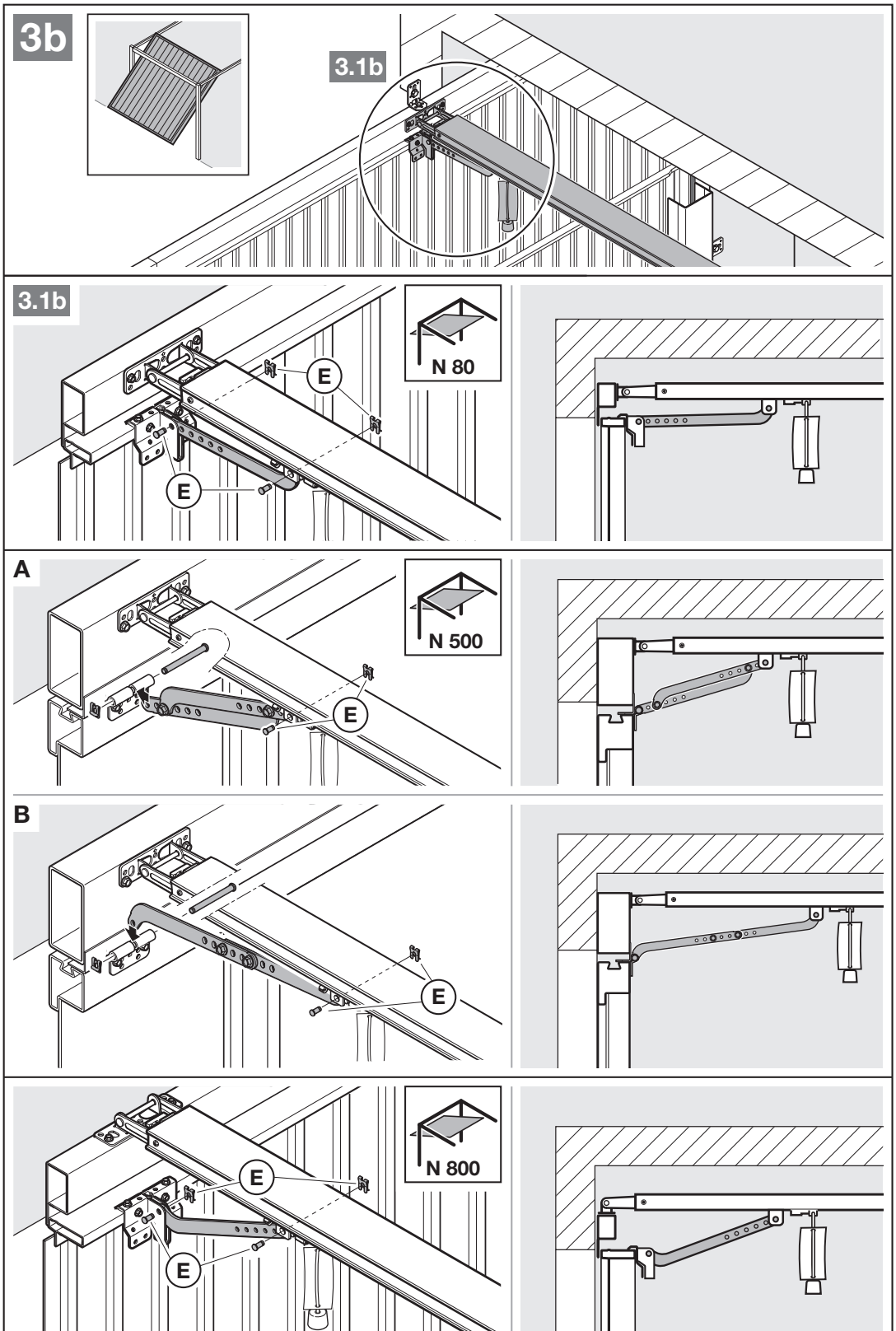
3b
3.1b
3.1b
E
E
N 80
A
N 500
E
B
E
E
E
N 800

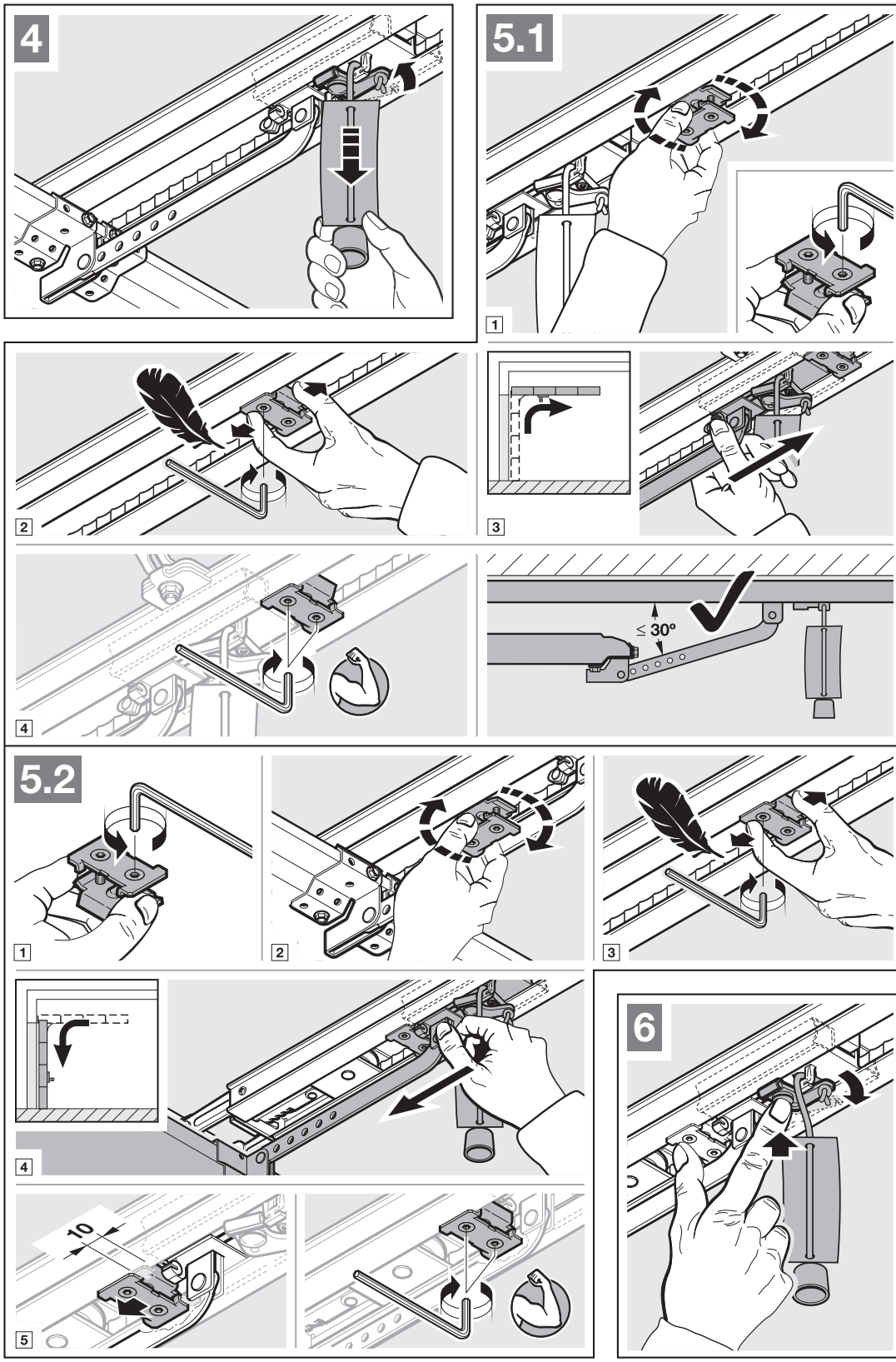
4
5.1
1
2
3
≤ 30°
4
5.2
1
2
3
4
10
5
6

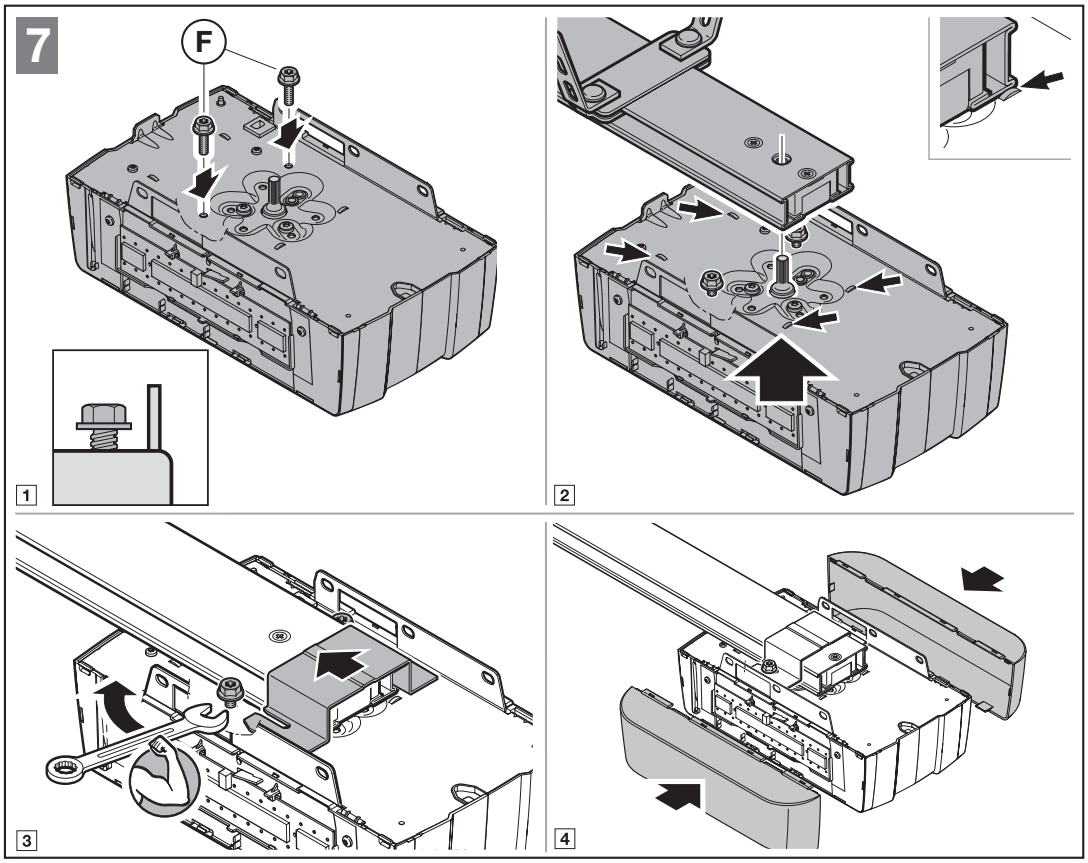
7
F
1
2
3
4

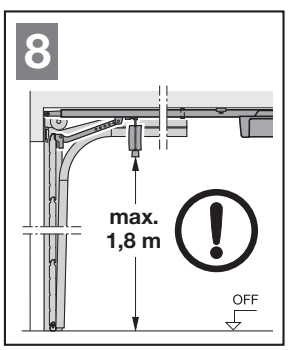
8
max.
1,8 m
OFF

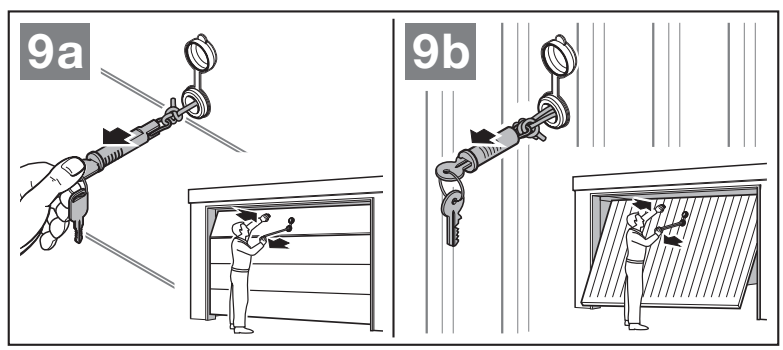
9a
9b

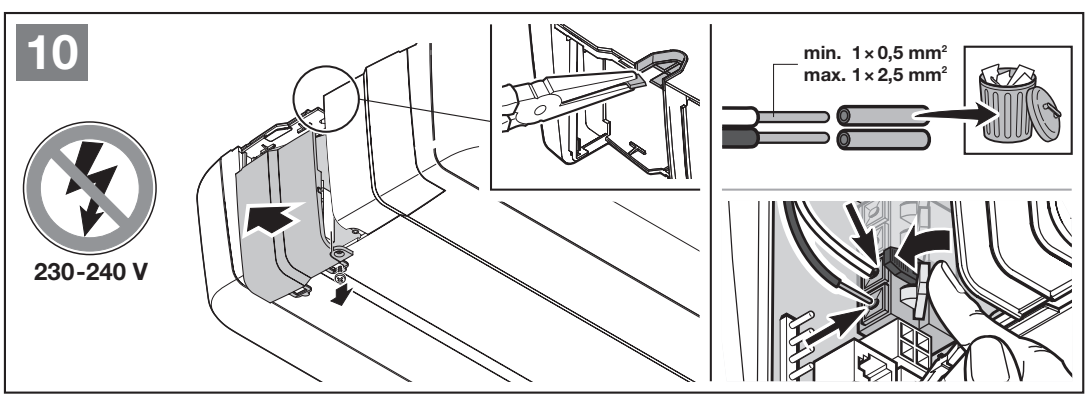
10
230-240 V
min. 1 × 0,5 mm²
max. 1 × 2,5 mm²